Paletrans

EMPILHADEIRAS

MANUAL

TM*e*15



Movimentamos o Brasil desde 1982

Data da revisão: 25/06/2026

SUMÁRIO

Manual De Uso 3

Alertas 3

Principais Características 4

Descrição Dos Principais Componentes De Movimentação 4

Bateria E Recarga 5

Indicador De Carga 5

Recomendações Para Recarga Da Bateria 5

Procedimento Para Recarga Da Bateria. 6

Operação E Transporte De Cargas 7

Procedimento Para Movimentação Do Transpalete Elétrico 7

Manual De Peças De Reposição 8

Introdução E Número De Série 8

Chassi E Componentes 9

Tabela De Peças Chassi E Componentes 10

Acessórios 12

Tabela De Lubrificantes 13

Service Book 13

MANUAL DE USO

Prezado cliente,

Parabéns!

Você adquiriu um dos equipamentos PALETRANS para a movimentação e armazenagem de cargas, desenvolvido com alta tecnologia a nível mundial, de simples operação e fácil manutenção.

ALERTAS

Antes de operar o seu TME, leia as instruções contidas neste manual para obter o máximo rendimento e durabilidade do equipamento. Consulte o fabricante do equipamento quanto a dúvidas não relacionadas neste manual.

- Proíba a utilização do equipamento por pessoas não autorizadas. Consulte os órgãos responsáveis quanto à necessidade de habilitação para operação deste equipamento.
- Nunca transporte nem eleve pessoas sobre os garfos ou em outro lugar do transpalete elétrico.
- Nunca mantenha o equipamento desligado/estacionado com os garfos elevados.
- Para sua segurança e garantia, respeite os adesivos de alerta fixados no equipamento.
- Não ultrapasse a capacidade de carga máxima indicada na plaqueta de CAPACIDADE RESIDUAL (1500 kg).
- Nunca eleve cargas somente com as extremidades dos garfos. Deve-se garantir que se tenha avançado totalmente os garfos por baixo dos paletes até que o dorso dos garfos encoste nos paletes.
- Nunca substitua a bateria original por outra mais leve ou com menores dimensões.
- Nunca desconecte a bateria com o transpalete em movimento. Isso pode causar sérios danos aos componentes eletrônicos.
- Trafegue em pisos planos, nivelados e isentos de buracos.
- Somente movimentar cargas paletizadas, uniformemente distribuídas no palete, com a carga centralizada nos garfos. Este equipamento foi desenvolvido para a movimentação de paletes padrão PBR ou EUR.
- Não utilize o equipamento durante a recarga da bateria.
- Não opere ou deixe o equipamento exposto em ambiente externo sujeito à chuva.
- Nunca lave o equipamento com jato d'água. Limpe as partes metálicas e plásticas com pano levemente umedecido e os componentes elétricos com ar comprimido de baixa pressão, sem umidade, ou utilize um pincel macio sem partes metálicas.
- Proteja, não danifique e não remova as etiquetas de alerta.

- Oriente os operadores quanto às boas práticas operacionais, com ênfase em segurança.
- Utilize peças de reposição originais, procedentes da rede de serviços autorizadas pela PALETRANS.
- Nunca altere o equipamento original.
- Em rampas, a inclinação do equipamento deverá ser de, no máximo, 6% com carga e 10% sem carga.
- O pavimento (revestimento do piso) influencia diretamente a distância a ser percorrida ao se frear o equipamento.
- Nunca movimente o equipamento em pisos cobertos com gelo.
- O piso onde o equipamento deverá ser utilizado deve apresentar suficiente capacidade de sustentação.
- Não opere o equipamento em ambiente com risco de explosão e incêndio sem que tenha sido preparado pelo fabricante para tais condições de trabalho.
- Não opere o equipamento em ambientes frigoríficos sem que tenha sido preparado pelo fabricante para tal condição de trabalho.
- Não opere o equipamento em ambiente com alta concentração de poeira.
- Não opere o equipamento em vias públicas.
- Não opere ou deixe o equipamento exposto a ambiente externo sujeito à chuva.
- **Qualquer alteração no equipamento deve ser autorizada pelo fabricante sob pena de perda de garantia.**

PRINCIPAIS CARACTERÍSTICAS

Este equipamento eletrônico é destinado a movimentação de cargas em percursos planos, nivelados e isentos de buracos.

O equipamento se encontra de acordo com todas as normas referentes à segurança.

DESCRIÇÃO DOS PRINCIPAIS COMPONENTES DE MOVIMENTAÇÃO

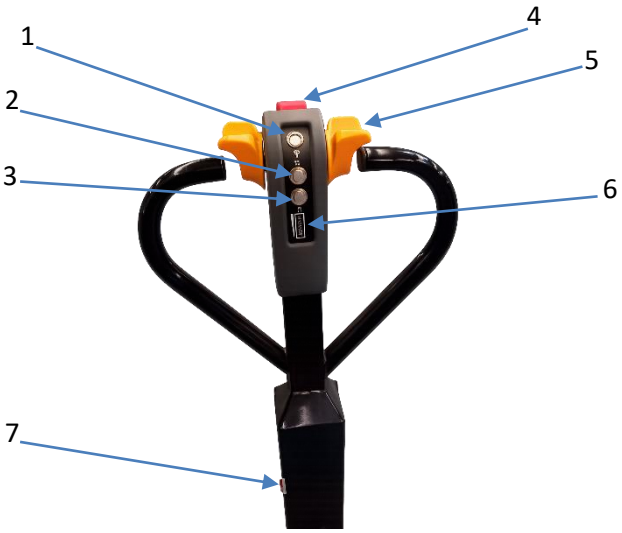

1 - Botão Liga/Desliga.
2 - Botão Acionador de Subida.
3 - Botão Acionador de Descida.
4 - Botão Antiesmagamento.
5 - Acelerador.
6 - Indicador de Bateria.
7 - Chave Geral.

BATERIA E RECARGA

INDICADOR DE CARGA

Quando todos os LEDs indicadores estiverem acesos na cor verde, a bateria estará totalmente carregada.



Quando os sete primeiros níveis estiverem esgotados, conforme a ilustração ao lado, o LED vermelho será exibido, indicando a necessidade de recarga da bateria.



RECOMENDAÇÕES PARA RECARGA DA BATERIA

Recarga da bateria.

Recomenda-se que a bateria seja recarregada quando os últimos indicadores vermelhos do nível de carga estiverem acesos. Esse procedimento evita a descarga profunda da bateria, contribuindo para o aumento de sua vida útil e para a manutenção do desempenho do equipamento.

Segurança durante a recarga.

Importante: Durante o carregamento da bateria, mantenha o equipamento desligado, com o botão liga/desliga e a chave geral na posição desligado. Após a conclusão da carga, desconecte o carregador da tomada elétrica e do equipamento antes de iniciar a operação. Operar o equipamento enquanto o carregador estiver conectado pode causar danos ao sistema elétrico e aumentar o risco de acidentes. Certifique-se de que todos os cabos estejam devidamente desconectados antes de colocar o equipamento em funcionamento.

Procedimento de recarga da bateria:

Para colocar seu transpalete TMe em modo recarga da bateria, será necessário observar e interagir com 4 componentes da máquina, sendo:

1. Botão Liga/Desliga;
2. Chave Geral da Bateria;
3. Carregador de Bateria;
4. Indicador de Nível de Carga da Bateria.

Para evitar erros na inicialização do processo de recarga da bateria, estacione seu transpalete TMe próximo a uma tomada de energia. Em seguida, mantenha o equipamento desligado conforme as instruções já citadas e siga a sequência descrita abaixo:

PROCEDIMENTO PARA RECARGA DA BATERIA.

1 - Certifique-se de que o botão liga/desliga esteja na posição desligado.



2 - Deligue a chave geral do equipamento.



3 - Conecte o carregador à rede elétrica e, em seguida, conecte-o ao equipamento.



4 - Aguarde a recarga da bateria até que o Led do carregador fique verde.



Observação 1: O carregador é equipado com plugue padrão brasileiro, compatível com as tomadas de acordo com a norma vigente, conforme ilustrado abaixo.

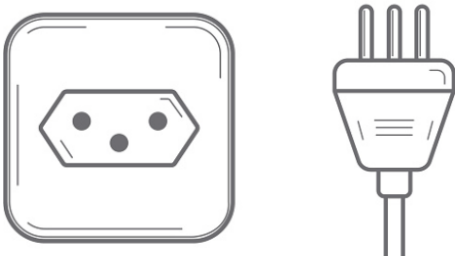

Observação 2: O carregador fornecido com o equipamento é do tipo bivolt automático, compatível com tensões de alimentação entre 110 V e 240 V AC, frequência de 50 Hz, tensão de saída de 54,6 V DC e corrente de saída de 3,2 A, sendo adequado para a recarga da bateria instalada no equipamento.

OPERAÇÃO E TRANSPORTE DE CARGAS

Diariamente o operador deve verificar os seguintes itens antes de iniciar a operação do equipamento:

- Examinar visualmente os garfos e certificar-se de sua integridade e correto funcionamento.
- Examinar visualmente as rodas.
- Examinar a integridade do timão do operador e suas funções.

PROCEDIMENTO PARA MOVIMENTAÇÃO DO TRANSPALETE ELÉTRICO

1 - Ligue a chave geral do seu equipamento.



2 - Acione o botão liga/desliga para energizar o equipamento.



3 - Para movimentar o transpalete para frente, mova o acelerador para cima. Para movimentar para trás, mova o acelerador para baixo.



4 - Para realizar a elevação ou descida dos garfos, acione o botão de subida ou o botão de descida.



MANUAL DE PEÇAS DE REPOSIÇÃO

INTRODUÇÃO E NÚMERO DE SÉRIE

Este é o catálogo de peças de reposição do seu transpalete elétrico. Para sua correta utilização, você deve ter em mãos o número de série do seu equipamento.

Escreva aqui o número de série do seu equipamento.

Nº de série:

APRENDENDO A INTERPRETAR O NÚMERO DE SÉRIE:

O número de série é composto por 8 dígitos. A separação e a interpretação das informações devem ser realizadas conforme ilustrado na imagem abaixo:

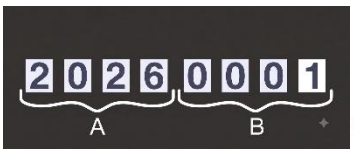

A: Os quatro primeiros dígitos representam o ano de fabricação do equipamento. Ex.: 2026.
B: Os quatro últimos dígitos representam a sequência de fabricação do equipamento. Ex.: 0001.

UTILIZAÇÃO DO CATÁLOGO

Na página seguinte, você encontrará o desenho do transpalete TMe, com a identificação dos seus componentes. Na sequência, será apresentada uma tabela contendo as seguintes informações:

- Posição do componente;
- Código Paletrans;
- Descrição do item;
- Quantidade utilizada.

AQUISIÇÃO DE PEÇAS DE REPOSIÇÃO

Para facilitar o atendimento de nossa rede autorizada, você deve ter em mãos as seguintes informações:

- Número de série do equipamento;
- Código Paletrans da peça desejada;
- Quantidade desejada.

CHASSI E COMPONENTES

DETALHE A

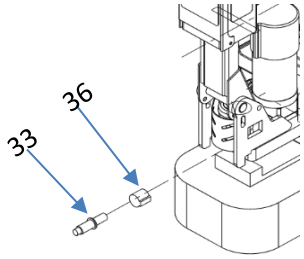

DETALHE B

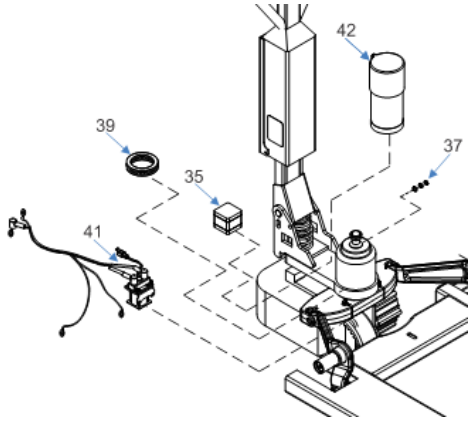

DETALHE C

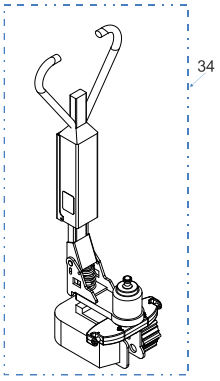

DETALHE D

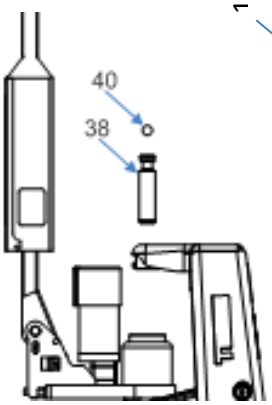

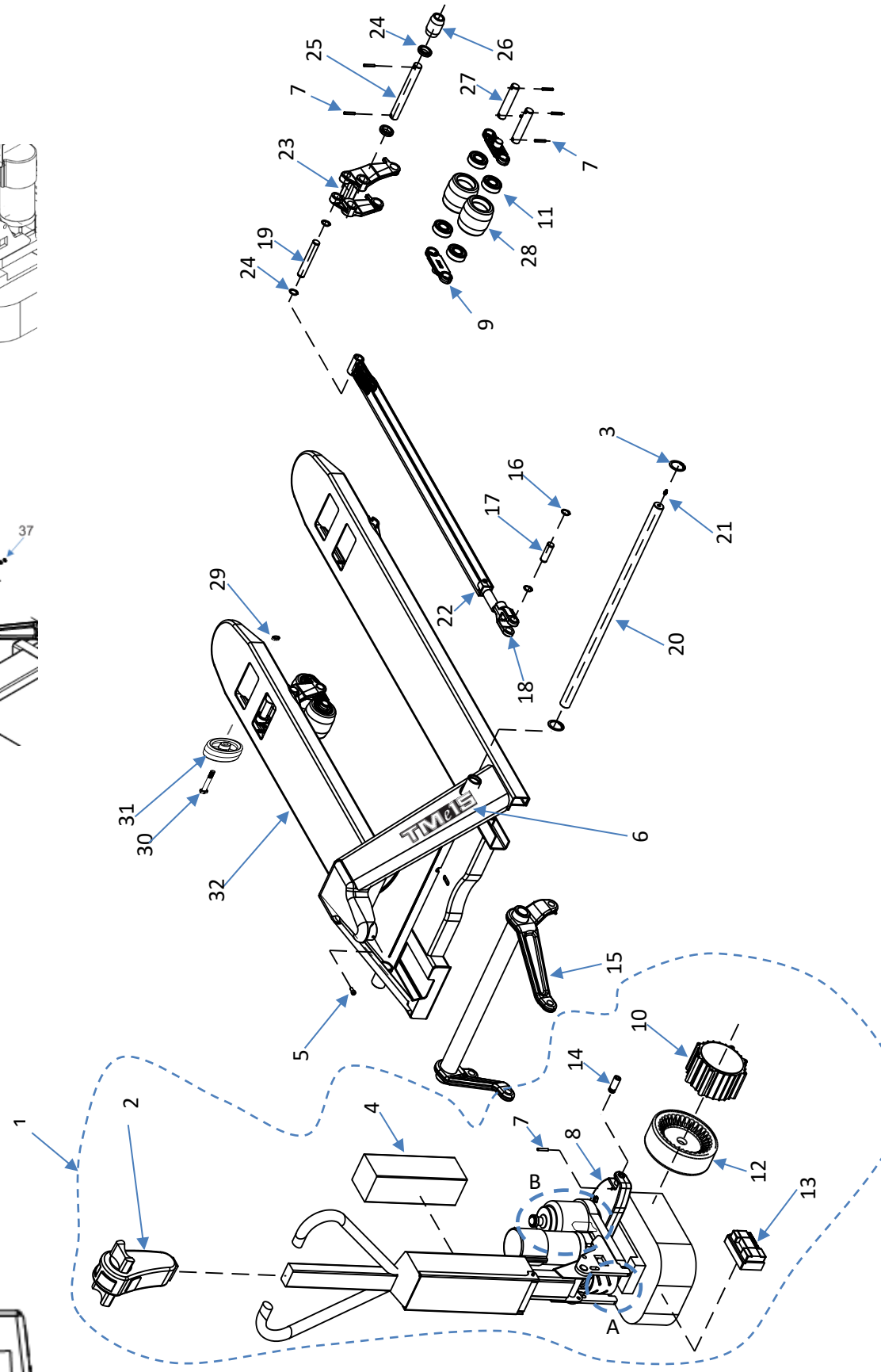

TABELA DE PEÇAS CHASSI E COMPONENTES

POS.	CÓDIGO	DESCRIÇÃO	QTD.
1	0490001	CONJUNTO BOMBA C/ TRAÇÃO ELÉTRICA TME 15	1
		CONJUNTO DE BOMBA CON TRACCIÓN ELÉCTRICA TME 15	
2	0490005	ACELERADOR COM CHICOTE TME15	1
		ACELERADOR CON ARNÉS TME15	
3	0436159	ANEL ELÁSTICO PARA FURO	2
		ANILLO ELÁSTICO AGUJERO	
4	0490004	BATERIA LITIO 48 V	1
		BATERIA LITIO 48 V	
5	0401059	PARAFUSO	1
		TORNILLO	
6	0490006	KIT DE ADESIVOS TME15	1
		KIT DE ADHESIVOS TME15	
7	0401003	PINO ELÁSTICO	14
		ELASTIC PIN	
8	0436087	PLACA DE APOIO	1
		PLACA DE APOYO	
9	0436137	CHAPA DO JUMELO	4
		CHAPA GAMELO	
10	0490003	MOTOR DE TRACAO	1
		EJE DE DIRECCIÓN	
11	0401056	ROLAMENTO	8
		RULEMAN	
12	0490007	RODA DE TRAÇÃO PU TME15	1
		RUEDA DE TRACCIÓN DE PU TME15	
13	0490002	CONTROLADOR TME15	1
		CONTROLADOR TME15	
14	0436090	PINO DA PLACA	2
		SEGURO DE PLACA	
15	0436154	BRAÇO DE COMANDO 680	1
		BRAZO DE COMANDO 680	
	0436161	BRAÇO DE COMANDO 525	
		BRAZO DE COMANDO 525	
16	0436121	ANEL ELÁSTICO EIXO	8
		ANILLO ELÁSTICO EJE	
17	0436122	PINO DO REGULADOR	2
		SEGURO DE REGULADOR	
18	0436123	REGULADOR DO VARÃO	2
		REGULADOR DE BARRA	
19	0436133	PINO DO VARÃO	2
		SEGURO DE BARRA	
20	0436157	EIXO TUBO DE TORÇÃO 680	1
		EJE DE TUBO 680	
	0436164	EIXO TUBO DE TORÇÃO 525	
		EJE DE TUBO 525	
21	0405107	GRAXEIRA DE 1/4”	2
		ACCESORIO DE GRASA DE 1/4"	
22	0436147	VARÃO 1150	2
		BARRA 1150	

23	0436128	JUMELO *GEMELO*	2
24	0436132	ESPAÇADOR *ESPACIADORA*	4
25	0436130	PINO DO JUMELO *SEGURO DE GEMELO*	2
26	0436131	RODA DE SAÍDA *RUEDA DE SALIDA*	2
27	0436139	EIXO DA RODA TANDEM *EIXO DA RODA TANDEM*	4
28	0436135	RODA DE CARGA TANDEM DE NYLON *RUEDA TANDEM DE NYLON*	4
29	0401133	PORCA PARLOCK *PUERCA PARLOCK*	2
30	0436141	PARAFUSO SEXTAVADO *TORNILLO HEXAGONAL*	2
31	0436140	*RODA DE ENTRADA* *RUEDA DE ENTRADA*	2
32	0436169	CHASSI 680 *CHASIS 680*	1
	0436188	CHASSI 525 *CHASIS 525*	1
33	0490008	VALVULA DO CILINDRO HIDRÁULICO *VÁLVULA DEL CILINDRO HIDRÁULICO*	1
34	0490009	CONJUNTO ALAVANCA E CILINDRO (ALAVANCA, PLACA DE APOIO, PROTEÇÕES, EIXO DA RODA, DISJUNTOR, CABOS DO DISJUNTOR, ROLAMENTO AXIAL) *CONJUNTO DE PALANCA Y CILINDRO (CILINDRO, PALANCA, PLACA DE APOYO, PROTECCIONES, EJE DE LA RUEDA, INTERRUPTOR AUTOMÁTICO, CABLES DEL INTERRUPTOR AUTOMÁTICO, RODAMIENTO AXIAL)*	1
35	0490010	BOMBA DA ENGRENAGEM *BOMBA DE ENGRANAJES*	1
36	0490011	BOBINA TME 15 *BOBINA TME 15*	1
37	0490012	KIT VEDAÇÃO TME *KIT DE SELLADO TME*	1
38	0490014	HASTE CROMADA DO PISTÃO *VÁSTAGO CROMADO DEL PISTÓN*	1
39	0436088	ROLAMENTO AXIAL RODAMIENTO AXIAL	1
40	0405033	ESFERA ¾ *ESFERA ¾*	1
41	0490016	CONTATORA TME15 CONTACTOR TME15	1
42	0490015	MOTOR DE ELEVAÇÃO TME15 MOTOR DE ELEVAÇÃO TME15	

NOTA: O ITEM 34 – CÓDIGO 0490009 – CONJUNTO ALAVANCA E CILINDRO **acompanha** alavanca, placa de apoio, proteções, eixo da roda, disjuntor e seus respectivos cabos, além do rolamento axial. **Não acompanham** o conjunto: bomba hidráulica, motor de tração, motor de elevação, bateria, acelerador, roda e controlador.

ACESSÓRIOS

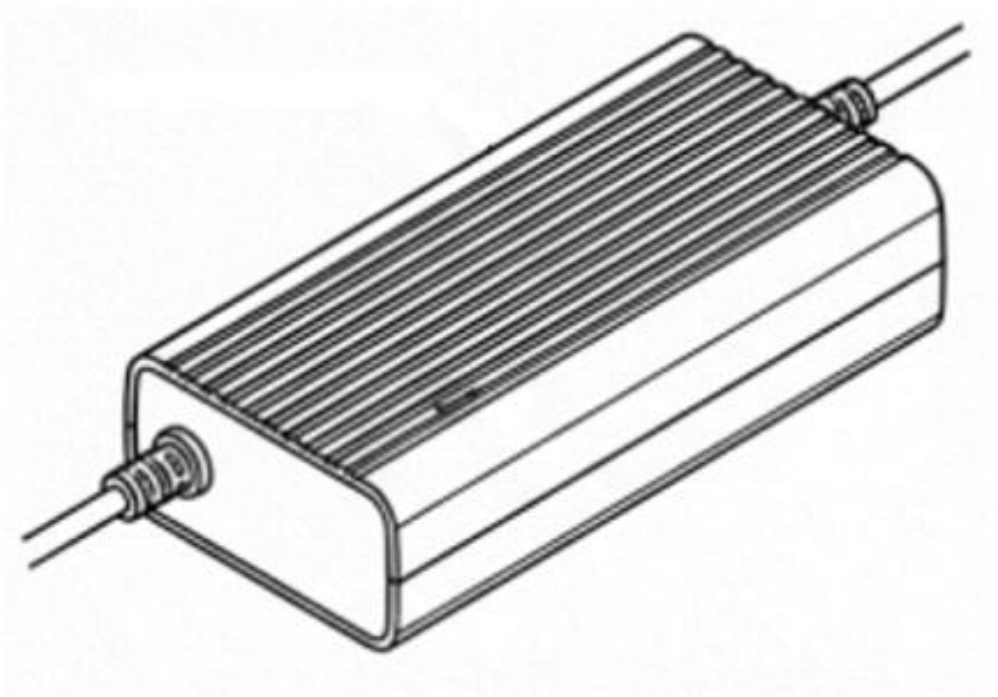

CÓDIGO	DESCRIÇÃO
0490013	CARREGADOR DA BATERIA LITHIUM TME
	CARGADOR DE BATERÍA LITHIUM TME

TABELA DE LUBRIFICANTES

PETROBRÁS	AGIP	MOBIL	TEXACO	SHELL	ESSO	CASTROL	IPIRANGA	APLICAÇÃO
LUBRAX OH-50-TA	ROTRA FTA	ATF 200R	TEXAMATIC ATF	DONAX TM ou ATF	ATF	TQ tipo A	AT FLUIDO tipo A	Sistema hidráulico, correntes, temperatura negativa até -40°C
-	-	MOBILUX EP2 (-29°C a 100°C)	-	-	BEACON EP2 (-20°C a 120°C)	Long TIME PD2	-	Rolamentos em pontos de lubrificação, articulações, temperatura positiva.
-	-	MOBILUX EP2 (-29°C a 100°C)	-	-	BEACON EP2 (-20°C a 120°C)	-	-	Guias e graxeiras em geral, rolamentos sem pontos de lubrificação, temperatura negativa até -20°C.
-	AKO 4	BREAKE FLUID DOT 4	-	SHELL DOT 4	BRAKEFLUID HD400	RESPONSE DOT 4	SUPER Premiun DOT	Sistema de freio.
LUBRAX INDUSTRIAL EFG 150PS	BLASIA 150	VISCOLITE SS	MEROPA 150	MACOMA OMALA 150	-	ILQ SP 150	PENNANT SP 150	Correntes, temperatura positiva.
LUBRAX INDUSTRIAL GMA-2	MP GREASE	MOBIL GREASE MP (temp. posit.) ou MOBILGREASE 28	MULTIFAK EP2	AERO SHELL GREASES	BEACON EP2 (-20°C a 120°C)	GRAXA ELP2	LITHOLINE MP ou IPIFLEX 2	Guias e graxeiras em geral, temperatura positiva.
LUBRAX INDUSTRIAL GMA-2	-	MOBILGREASE 28 (-55°C a 200°C)	-	-	-	OPTITEMP TT1 (-60°C)	-	Guias e graxeiras em geral, rolamentos sem pontos de lubrificação, articulações, temperatura negativa até -40°C.
LUBRAX INDUSTRIAL EGF-100-OS	BLASIA 100	MOBILGEAR 627	UNIVERSAL EP SAE80W	OMALA 100	SPARTAN EP100	OPTGEAR BM100	PENNANT EP 100	Transmissão, temperatura positiva.
LUBRAX INDUSTRIAL HR-46-EP	OSO 46	MOBIL DTE 25	RANDO HDB 46	TELLUS 46	NUTO H 46	HYSPIN AWS46	IPITUR AW 46	Sistema hidráulico, temperatura positiva.
-	-	MOBILITH SHC 007	-	-	-	LONG TIME PD00	-	Caixa de redução da direção elétrica até -40°C ou temperaturas positivas.

SERVICE BOOK

Service book do equipamento disponível no site *portalpaletrans.com.br* ou escaneie o QR Code abaixo.

No sevice book estão disponíveis informações referentes às revisões de rotina de seu equipamento.

paletrans.com.br



GARANTIA

PALETRANS EQUIPAMENTOS

Rua: Paletrans, 100 CEP 14140-000 – Cravinhos – SP – Brasil
Tel.: +55 16 3951 -9999
e-mail: posvendas@paletrans.com.br

PEÇAS DE REPOSIÇÃO

PALETRANS PEÇAS

RUA: Paletrans, 100 – CEP 14140-000 – Cravinhos – SP – Brasil
Tel.: + 55 16 3951 – 9333
e-mail: pecas@paletranspecas.com.br

NÓS MOVIMENTAMOS O BRASIL